KS Tools Werkzeuge und Maschinen GmbH
Seligenstädter Grund 10-12
63150 Heusenstamm

11 □□□□□□□□□□□

□□□□ 700.5650
EAN□ 4042146400784

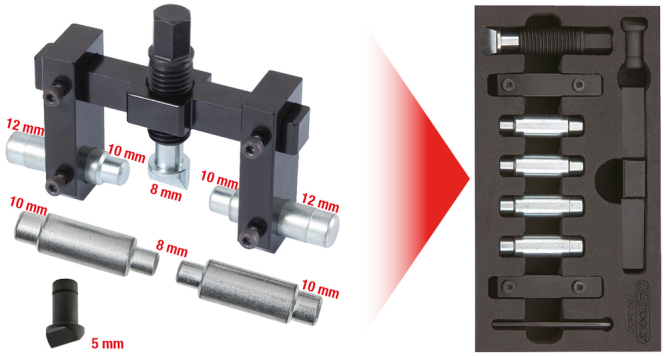

□□

- □□□□□□□□□□□□□□□□□□□□
- □□□□□□□□□□□□□□□□□□□□
- □□□□□□□□
- □□□□□□□□(□□□□)□□
- □□ 2 □□□□□□□□□□□□□□□□
- □□□□□□□, □□□
- □□□□□, □□□□□□□□□□
- □□□□□□□□□□□□□□
- □□□□ 13,0 mm
- □□□□□□

□□

Material1:	□□□□□
□□**:**	□□□□□□□□□□
□□□□**:**	1
□□□□ **mm:**	117
□□□□ **mm:**	227
□□□□ **mm:**	48
□□□□□□□□□ **mm:**	13
□□□□□**:**	11
□□ **g:**	750

*□□□□□□□□□□□□
□□□□□□□□□□□□

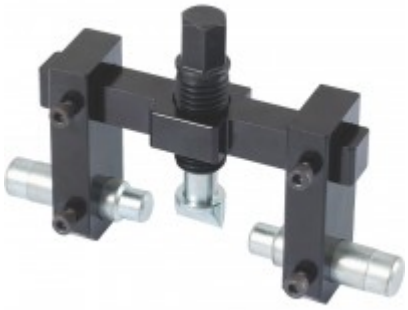

KS Tools Werkzeuge und Maschinen GmbH
Seligenstädter Grund 10-12
63150 Heusenstamm

□□

□□□	□□		□□	□□□□□□ □□□□□□□
700.5651	1 x		□□□□□□□□□□□□□	□□□□□□□□□□
700.5652	1 x		2 □□□□□□□□□, 8x10	□□□□□□□□□□
700.5653	1 x		2 □□□□□□□□□, 10x12	□□□□□□□□□□
700.5654	1 x		□□□□□, H=5mm	□□□□□□□□□□
700.5655	1 x		□□□□□, H=8mm	□□□□□□□□□□
700.5656	1 x		L□□□□□□□□□, 3mm	□□□□□□□□□□
700.5658	1 x		□□□□ 700,5650	□□□□□□□□□□
700.5659	2 x		□□□ 700,5650	□□□□□□□□□□

*□□□□□□□□□□□
□□□□□□□□□□□