KS Tools Werkzeuge und Maschinen GmbH
Seligenstädter Grund 10-12
63150 Heusenstamm

Chave de contra-calço especial para Volvo, plana/oval, 18 mm

Artigo-N.º: 455.0090
EAN: 4042146400586
Preço de varejo recomendado: 204,23 € *

Descrição

• para a montagem e desmontagem dos amortecedores de choque da cabina do motorista
• contra-apoiar com segurança da biela ao rodar em simultâneo a porca de capa
• modelo especialmente robusto
• para acionamento manual
• aço especial para ferramentas

Áreas de aplicação: Volvo amortecedor de choque da cabina do motorista

Caraterísticas

Altura da embalagem mm:	252
Aplicabilidade:	Volvo
Comprimento da embalagem mm:	128
Comprimento da peça L2 em mm:	100
Comprimento parcial L3 em mm:	7.2
Comprimento parcial L4 em mm:	10.0
Comprimento parcial L5 mm:	18.0
Comprimento total L1 em mm:	150
Conteúdo da embalagem:	1
Forma:	plano oval
Largura da embalagem mm:	43
Material 1:	Aço especial para ferramentas
Peso em g:	710
Tamanho da chave SW em mm:	18

*** A todos os preços indicados acresce o IVA à taxa legal.**
Venda apenas através de revendedores registados.

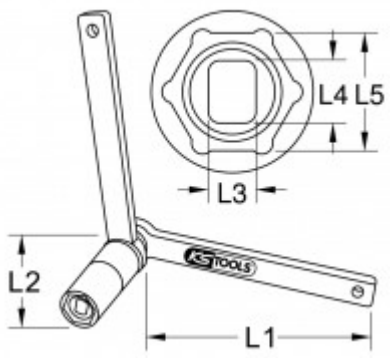
L4
L5
L3
L2
L1