KS Tools Werkzeuge und Maschinen GmbH
Seligenstädter Grund 10-12
63150 Heusenstamm

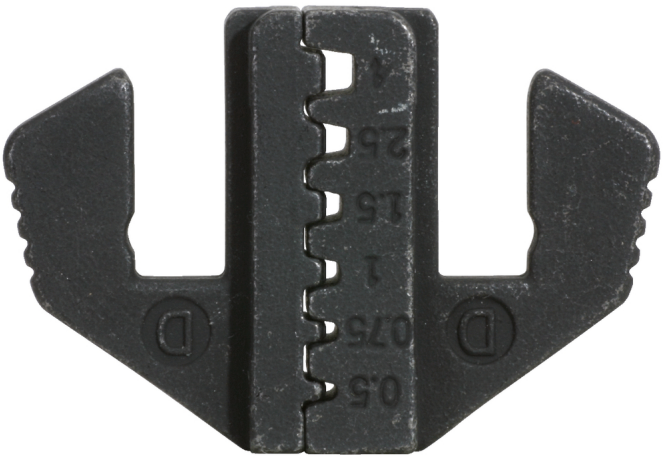

Pressimisotsakute paar juhtmesoone lõpuhülsside jaoks

Tootenumber: 115.1418
EAN: 4042146217603
Soovituslik jaehind: 46,17 € *

Kirjeldus

Omadused

AWG:	22/20/18/16-14/12-10
Osa pikkus L2 mm:	50.0
Osa pikkus L3 mm:	34.0
Pakendi kõrgus mm:	16
Pakendi laius mm:	34
Pakendi pikkus mm:	50
Pakendisisu:	1
Ristlõige mm²:	0,5/0,75/1,0/1,5/2,5/4,0
kaal g:	60

*** Kõik hinnad on ilma käibemaksuta.**
Müük ainult registreeritud edasimüüjate kaudu.

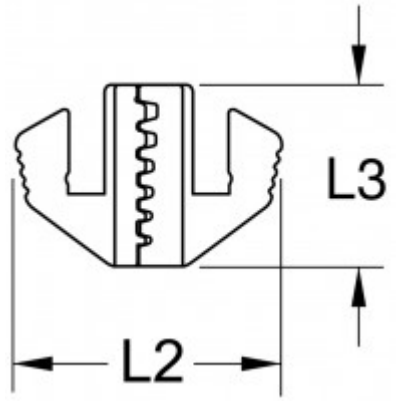
L3
L2